Barlang

M 1:25

Készül: 1 db (negyed gömb)

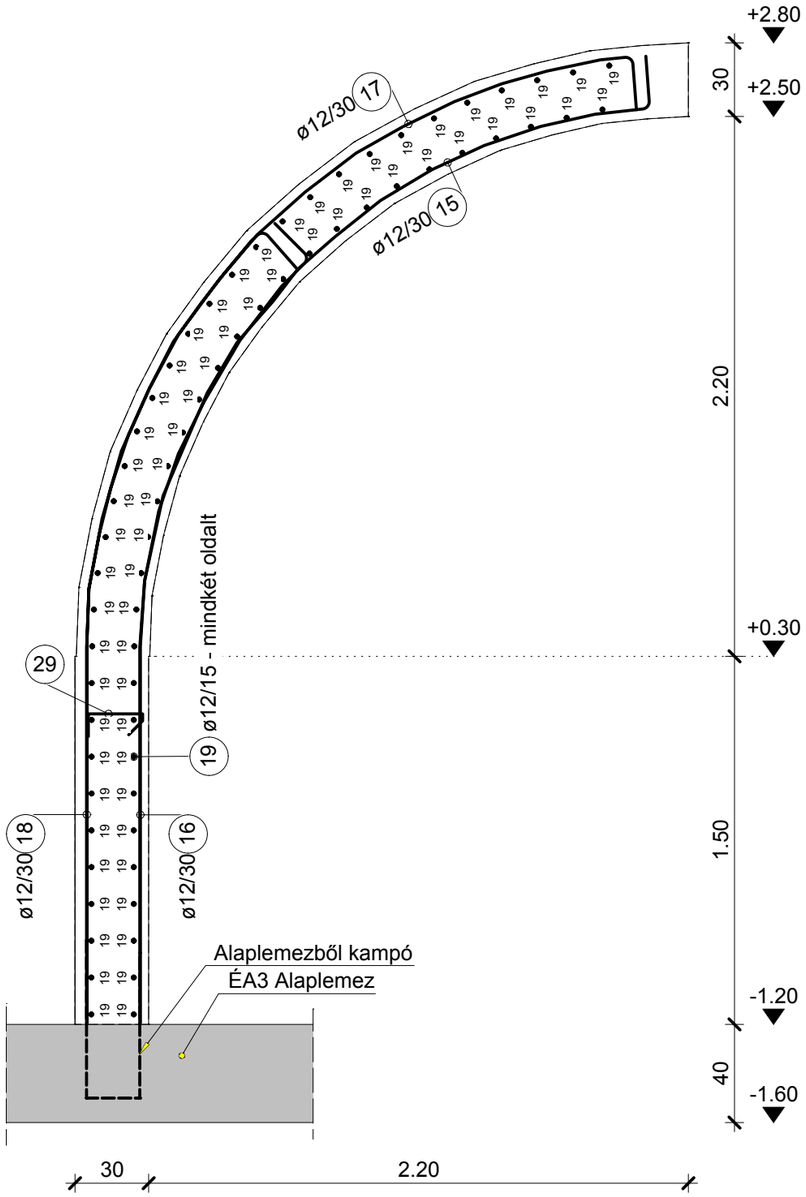

ÉP2 Pillér

M 1:25

Készül: 2 db

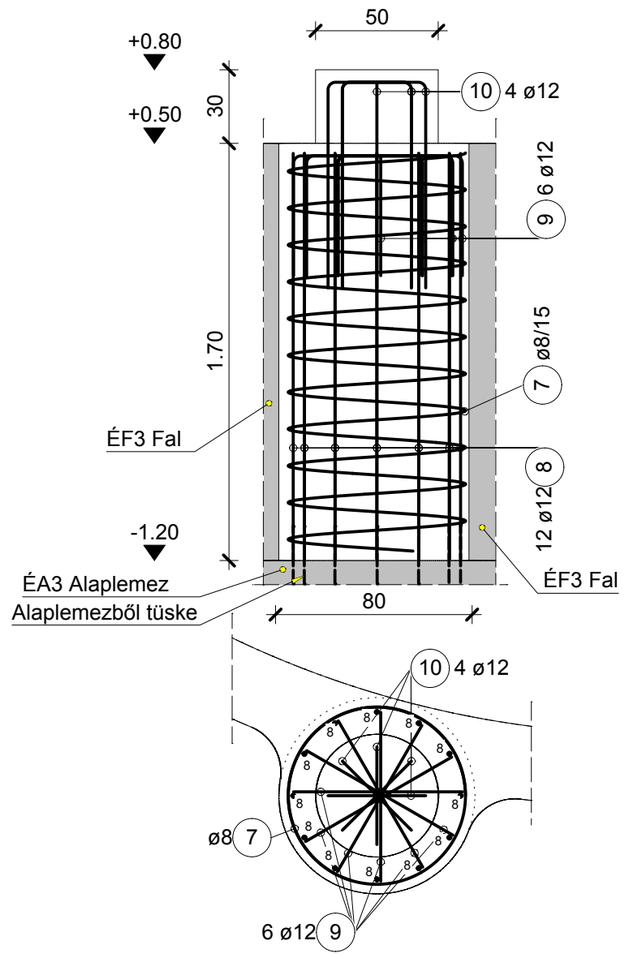

ÉP1 Pillér

M 1:25

Készül: 2 db

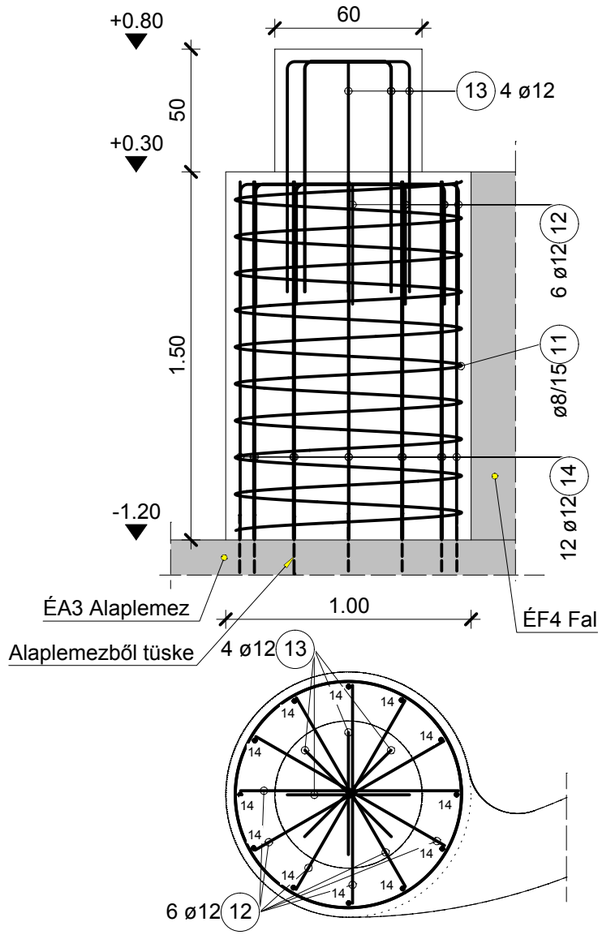

ÉF13 Fal

M 1:25

Készül: 14,16 fm

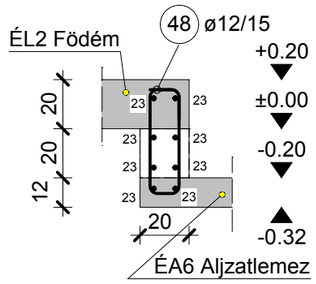

ST-016/2013.

S2-5/1

5/5