KONSZIGNÁCIÓS JEL:	H 23	TÍPUS: SCHÜCO FW50+
NÉVLEGES MÉRET / MEGNEVEZÉS:	Ø600	KÜLTÉRI NYÍLÁSZÁRÓ
NYITÁSMÓD / NYITÁSIRÁNY:	FIX	
FALVASTAGSÁG / ANYAG:	-	SZENDVICSPANEL + ACÉL KIVÁLTÓ
PÁRKÁNY / KÖNYÖKLŐ:		KÉTOLDALI SZINEZETT 0,8 MM-ES ACÉL LEMEZ LEZÁRÁS.
TOKSZERKEZET:	ANYAG:	ALUMÍNIUM
	FELÜLET:	PÓRSZÓRT
SZÁRNY:	ANYAG:	-
	FELÜLET:	-
	VASALAT / PÁNT:	-
	KILINCS:	-
	ZÁR:	-
	BETÉT, ÜVEGEZÉS:	HŐSZIGETELT ÜVEGEZÉS
DARABSZÁM:		
JOBBOS:		-
BALOS: *		-
ÖSSZESEN:		**2**

MEGJEGYZÉS:

NYÍLÁSZÁRÓRA SZERELENDŐ HELLA VÁSZONROLÓ 11-ES TÍPUS.

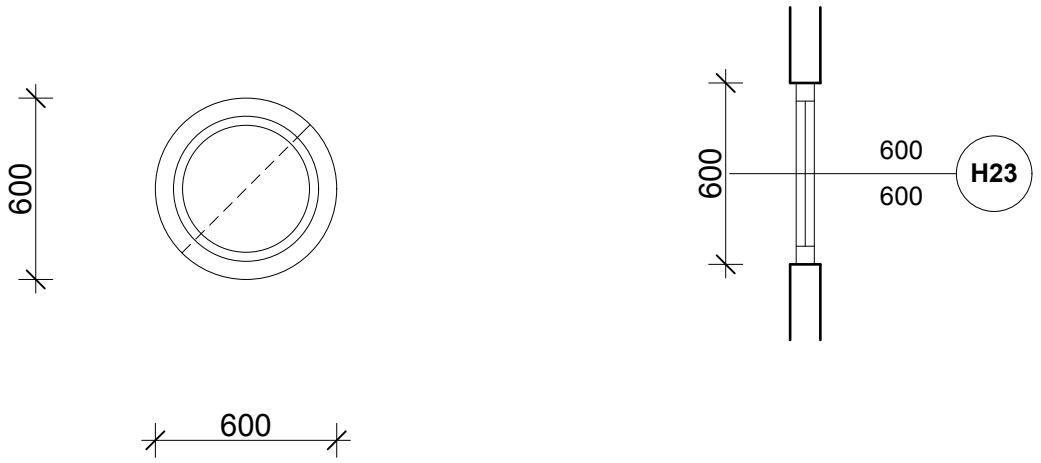

GYÁRTÁS ELŐTT HELYSZÍNI MÉRETVÉTEL SZÜKSÉGES! A KÖZÖLT MÉRETEK NÉVLEGES MÉRETEK

SZENTES TERMÁL- STRANDFÜRDŐ WELLNESS ÉS ÉLMÉNYFÜRDŐ ÉPÍTÉS 6600 SZENTES, CSALLÁNY GÁBOR PART 5. HRSZ: 7502/1	KONSZIGNÁCIÓ	M 1 : 25	2013. 07. 30.