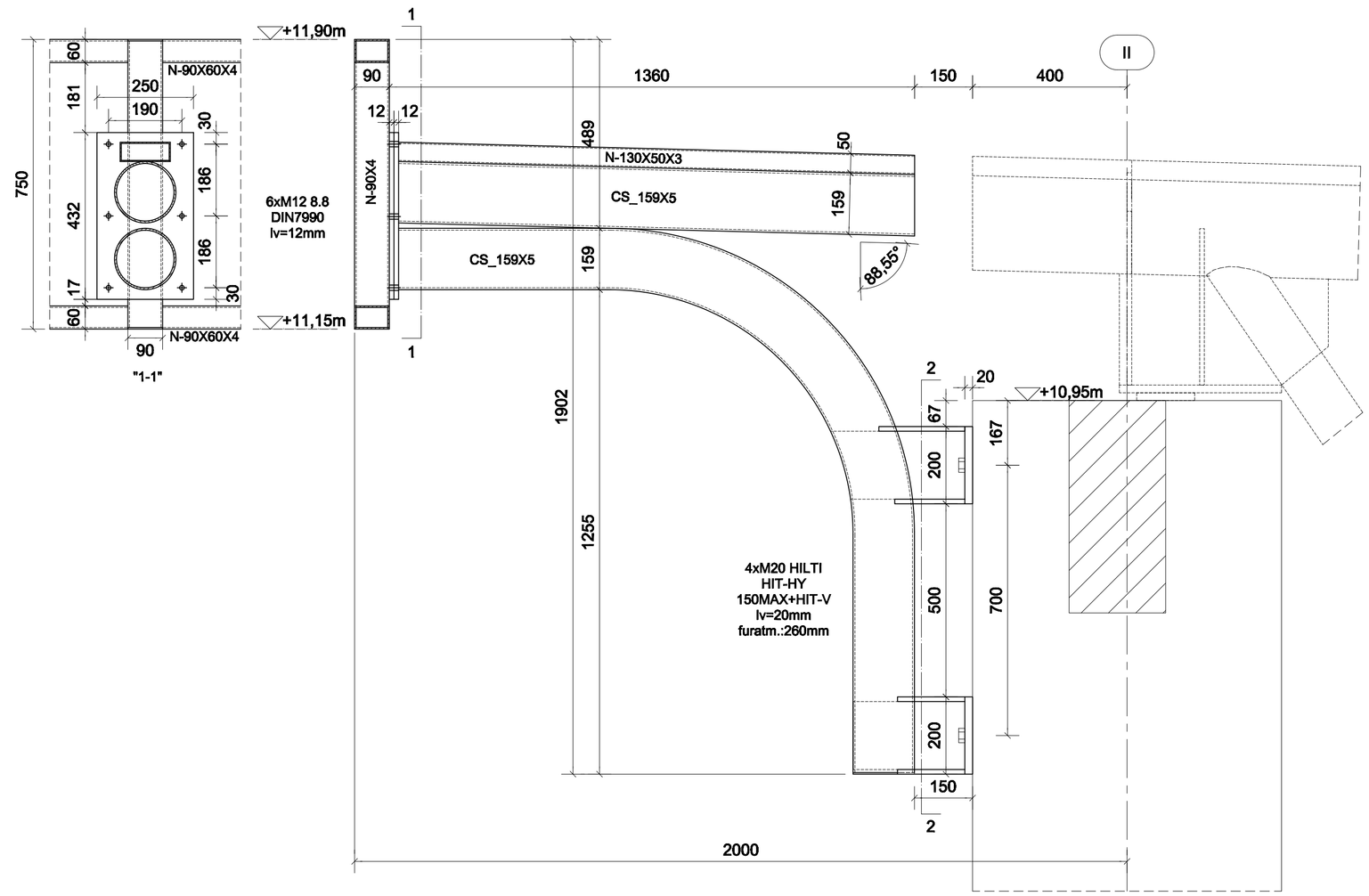

ATTIKATARTÓ KONZOL I.
"II" TENGELY HOSSZFAL
készül: 4db
M=1:10

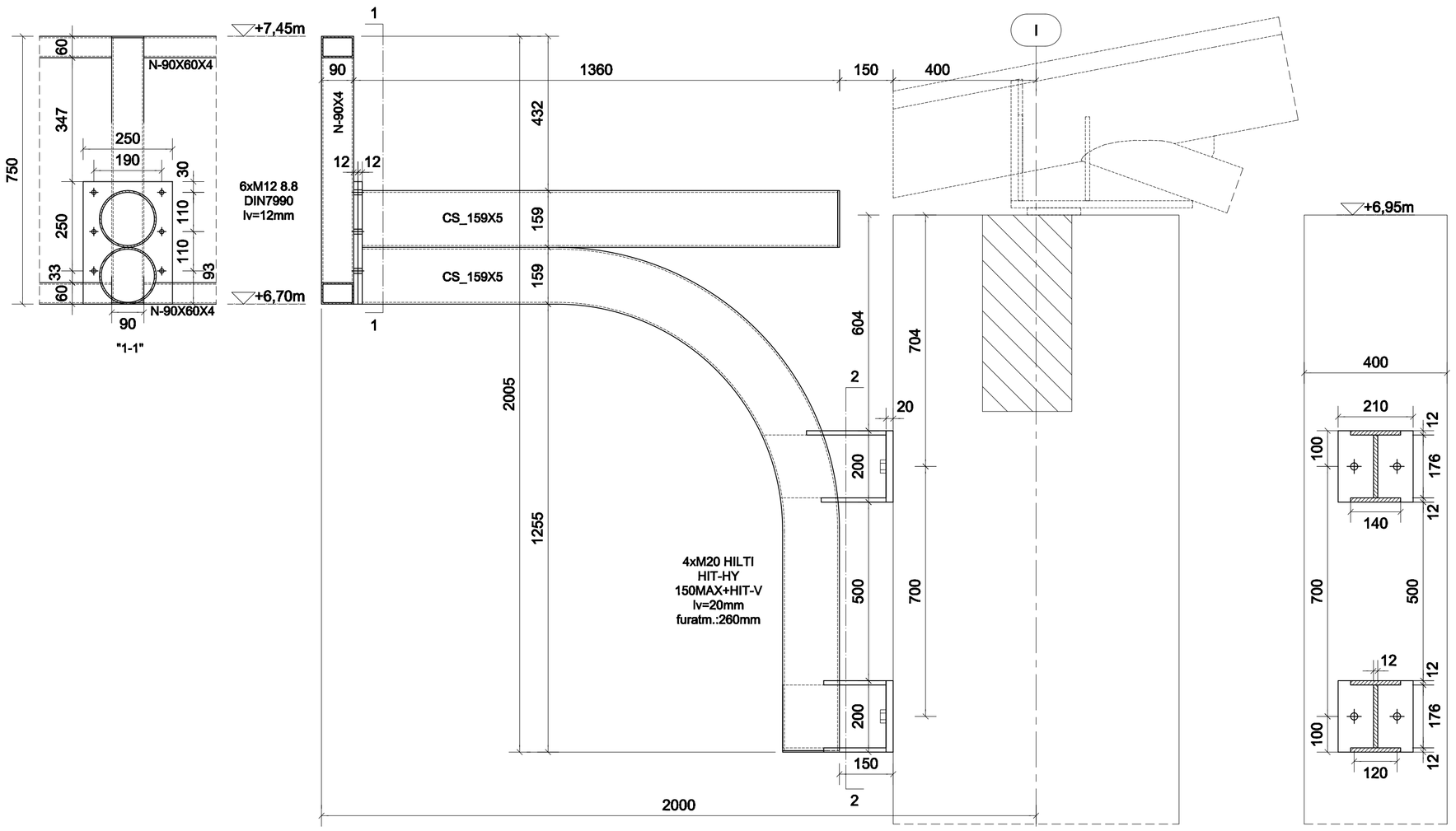

ATTIKATARTÓ KONZOL II.
"I" TENGELY HOSSZFAL
készül: 4db
M=1:10

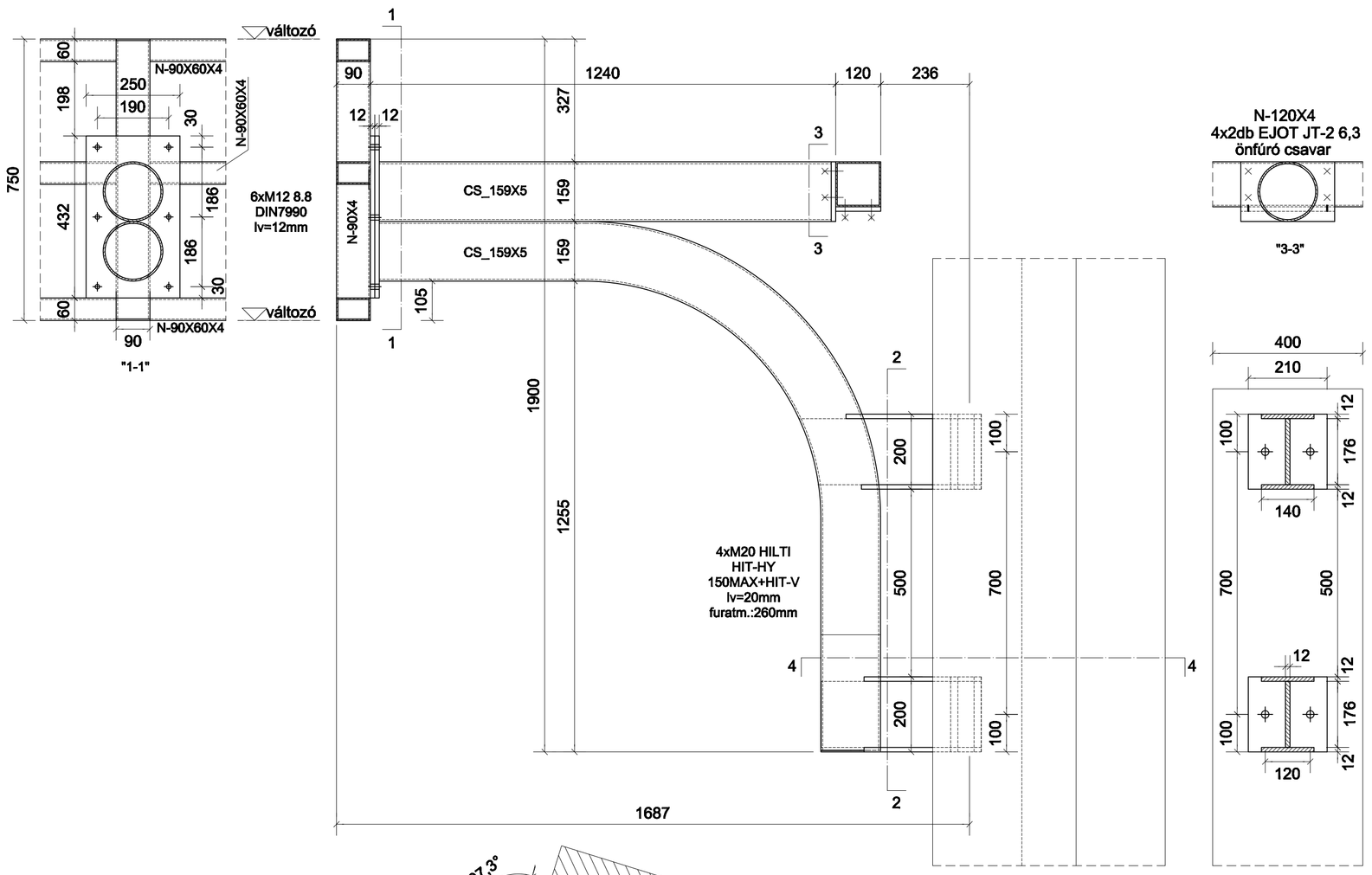

ATTIKATARTÓ KONZOL IV.
"R" TENGELY HOSSZFAL
készül: 1+1(tükörkép)db
M=1:10

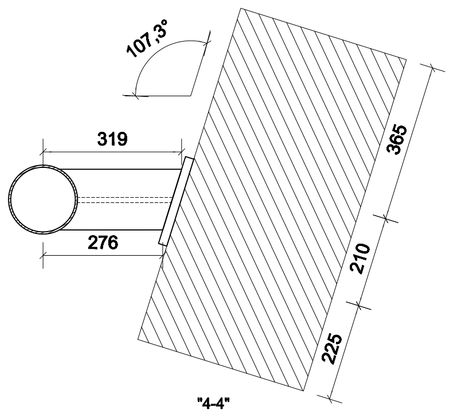

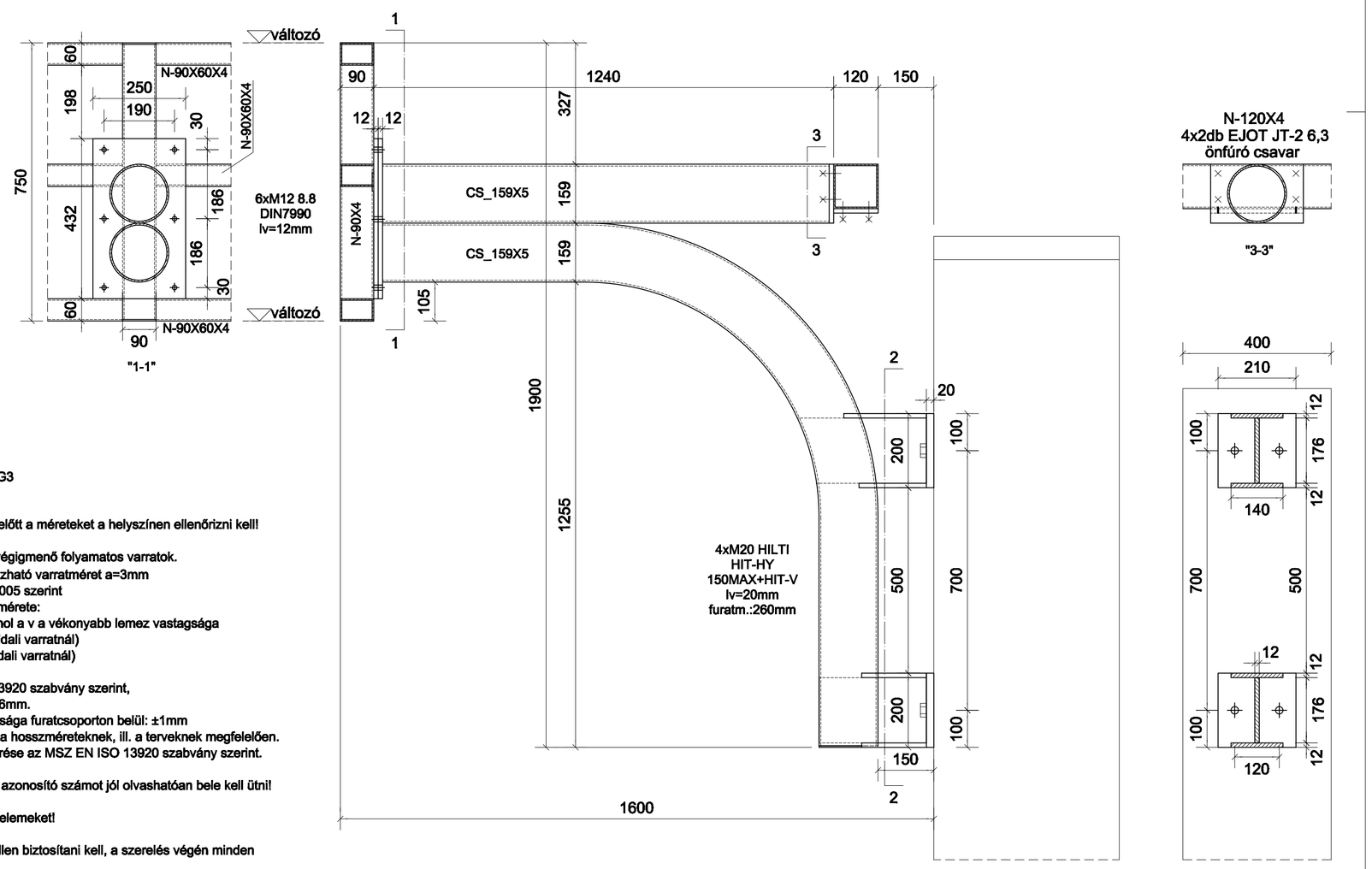

ATTIKATARTÓ KONZOL III.
"R" TENGELY HOSSZFAL
készül: 7db
M=1:10

MEGJEGYZÉS:

Anyagminőségek: S235JRG2, S355J2G3
Csavarok: 8.8 (DIN7990)

Ellenőrzés: Az acélszerkezet gyártása előtt a méreteket a helyszínen ellenőrizni kell!

Hegesztés: A találkozási élek mentén végigmenő folyamatos varratok.
Méretek: legkisebb alkalmazható varratméret a=3mm
Minőség: MSZ EN 25817:2005 szerint
Terven nem jelölt varratok mérete:
tompavarrat: a=v (mm), ahol a v a vékonyabb lemez vastagsága
sarokvarrat: a=0.8v (egyoldali varratnál)
a=0.5v (kétoldali varratnál)

Tűrések: Mérettűrés az MSZ EN ISO 13920 szabvány szerint,
de a hossztűrés maximuma ±6mm.
Furatcsoportok helyzetpontossága furatcsoporton belül: ±1mm
Furatcsoportok helyzettűrése a hosszméreteknek, ill. a terveknek megfelelően.
Síklapúság és egyenesség tűrése az MSZ EN ISO 13920 szabvány szerint.

Jelölés: Minden szerkezeti elembe az azonosító számot jól olvashatóan bele kell ütni!

Próbaszerelés: Tervezővel egyeztetett elemeket!

Szerelés: A csavarokat lecsavarodás ellen biztosítani kell, a szerelés végén minden csavart újra meg kell húzni!

FELÜLETVÉDELEM:
Alapozó: EGROKORR KATEPOX típusú alapozó 80-100 mikron vtg.
Tűzgátló festék: Dunamenti POLYLACK A R 30 perc, 570 mikron
EGROKORR RENOVA két komponensű festék,. 70 mikron

BÓTA-TERV Bt.
ÉPÍTŐIPARI TERVEZŐ
ÉS SZOLGÁLTATÓ Bt.
6000 Kecskemét,
Fecske u. 18. II/6
Tel.:76/506-496 Fax:76/506-497
Telefon: (06)-20-3-744-613
botaa@falvaz.hu

SZENTESI TERMÁL ÉS STRANDFÜRDŐ WELLNESS
ÉS ÉLMÉNYFÜRDŐ ÉPÍTÉS
6600 Szentes, Csallány G. part 5.

ACÉL TARTÓSZERKEZETI KIVITELI TERV

ATTIKATOLDÓK GEOMETRIÁJA

Tervező: Bóta Attila T-T/03-0546
Szerkesztő: László Nándor

Dátum:	2013.07.31.
Lépték: M=1:10	verzió: 0
Tervfajta:	Kiviteli terv
Rajzszám:	A-24